BIRCO
LE MEILLEUR
DU DRAINAGE

BIRCOcaniveaux à fente en béton

Caniveaux monolithiques Type I pour les zones à forte charge

« LE MEILLEUR POUR NOTRE EAU »

Des solutions intelligentes pour accomplir le cycle de l'eau.

Votre domaine d'utilisation	BIRCOplus	BIRCOlight	BIRCOlight triloc®	BIRCOcornières à fente	BIRCO Filcoten® self	BIRCO Filcoten® L	BIRCO Filcoten® tec	BIRCO Filcoten® pro
Routes		✓✓	✓				✓	✓
Surfaces industrielles		✓						✓
Installations professionnelles		✓	✓			✓	✓	✓
Surfaces logistiques								
Construction de bâtiments		✓	✓				✓	✓
Industrie chimique								
Aéroports								
Ports								
Agriculture		✓						
Bâtiments commerciaux	✓	✓	✓	✓	✓	✓	✓	✓
Parkings souterrains		✓						
Parkings aériens								
Gares		✓	✓	✓			✓	✓
Aménagements paysagers	✓✓	✓✓	✓✓	✓	✓	✓✓	✓✓	✓
Urbanisme		✓✓	✓✓	✓✓			✓✓	✓✓
Habitations privées	✓✓	✓	✓	✓	✓✓	✓✓	✓✓	

Votre domaine d'utilisation ne figure pas dans la liste ? Nous nous chargeons de vous conseiller personnellement. Vous trouverez nos coordonnées au dos de du catalogue.

Votre domaine d'utilisation	BIRCOmassiv	BIRCOcanal	Cette brochure BIRCOcaniveaux à fentes en béton	BIRCOmax-i	BIRCO Filcoten® one	BIRCOport		BIRCOsed®
Routes	✓	✓	✓✓	✓✓	✓✓			✓✓
Surfaces industrielles	✓✓	✓✓	✓✓	✓✓	✓✓	✓		✓✓
Installations professionnelles	✓✓	✓	✓✓	✓✓	✓✓			✓✓
Surfaces logistiques	✓✓	✓	✓✓	✓✓	✓	✓✓		✓✓
Construction de bâtiments	✓✓	✓✓	✓	✓	✓			✓
Industrie chimique	✓			✓		✓		
Aéroports	✓✓		✓✓	✓✓		✓✓		✓
Ports	✓✓		✓✓	✓✓		✓✓		✓
Agriculture	✓		✓		✓			
Bâtiments commerciaux								✓
Parkings souterrains								
Parkings aériens								
Gares		✓		✓	✓			✓
Aménagements paysagers					✓			
Urbanisme			✓	✓	✓			✓✓
Habitations privées								✓

Votre domaine d'utilisation ne figure pas dans la liste ? Nous nous chargeons de vous conseiller personnellement. Vous trouverez nos coordonnées au dos de du catalogue.

Sélecteur de systèmes BIRCO

Vous pouvez commander tous nos catalogues auprès de nos conseillers et/ou les télécharger en tant que PDF sur www.birco.fr.

BIRCO Filcoten® parkline	BIRCOprofil	BIRCOtop Série S	BIRCOtop Série F	BIRCOtopline®	BIRCOsir DN 100 – 300 AS	BIRCOsir DN 320 – 1000	BIRCOsir Drainage ponctuel	BIRCOsir Drainage des voies ferrées
✓	✓				✓✓	✓✓	✓	✓
					✓	✓	✓	✓
✓	✓				✓✓	✓	✓	✓
					✓	✓	✓	✓
✓	✓				✓	✓✓		✓
						✓		
						✓		
						✓		
					✓	✓	✓	
✓		✓✓	✓✓	✓✓	✓		✓	
✓✓	✓✓				✓			
✓✓	✓✓							
✓	✓✓				✓	✓	✓	✓✓
					✓			
✓	✓				✓✓	✓✓	✓✓	
✓		✓✓	✓✓	✓✓	✓			

Marquage : ✓ recommandé, ✓ ✓ très recommandé

BIRCOpur® Filtration	BIRCOprotect	BIRCOchimie	BIRCOsolid Caniveaux à grilles	BIRCOsolid Caniveaux à fente Type Pfuhler	BIRCO Design – le mariage idéal du style et de la performance	BIRCO Gestion de projets – Services de planification, de conseil et de calcul sur mesure
✓✓	✓	✓	✓	✓	✓	✓
✓✓	✓	✓	✓✓	✓✓	✓	✓
✓✓	✓	✓✓	✓✓	✓✓	✓	✓
✓✓	✓	✓	✓✓	✓✓	✓	✓
✓	✓	✓	✓		✓	✓
	✓	✓✓	✓	✓	✓	✓✓
✓	✓	✓	✓✓	✓✓	✓	✓✓
✓	✓	✓	✓✓	✓✓	✓	✓✓
	✓	✓			✓	✓
✓					✓✓	✓
					✓	✓
					✓	✓
✓					✓	✓
					✓	✓
✓✓					✓	✓✓
✓					✓✓	✓

Marquage : ✓ recommandé, ✓ ✓ très recommandé

BIRCOcaniveaux

à fente en béton

Pour des exigences maximales.

BIRCOQUALITÉ | MATÉRIAUX

Une charge permanente exige des solutions de produits ayant une réserve de résistance maximale. Les systèmes BIRCOcaniveaux à fente combinent une stabilité maximale avec un temps d'installation minimal.

Matériau : Béton

Les éléments de caniveau BIRCO sont fabriqués en béton C 40/50, particulièrement résistant à la compression, et disposent de réserves de charge élevées, même en utilisation extrême. Le faible rapport eau/ciment garantit une résistance optimale à l'abrasion, au gel et au sel de déverglaçage ainsi qu'une faible profondeur de pénétration de l'eau. La stabilité latérale des caniveaux de drainage BIRCO est ainsi globalement jusqu'à trois fois plus élevée qu'avec des éléments de construction à paroi mince conventionnels. La bonne adhérence de la surface en béton permet d'obtenir une liaison idéale avec le béton in-situ adjacent (« béton dans béton »). De plus, en tant que premier fabricant de caniveaux, BIRCO a passé – et réussi – le test dit de performances aux RAG (Réaction alcali-granulat). Cela démontre que le béton BIRCO convient sans restriction pour une utilisation dans les aéroports et sur les voies de circulation.

Configuration : monolithique

Fabriqué d'une seule pièce. Les caniveaux à fente BIRCO se composent d'un corps monolithique en béton armé, ce qui simplifie la pose et la manipulation. Les éléments de caniveau entièrement finis et préfabriqués peuvent être posés plus rapidement, résistent à des charges maximales et accroissent la sécurité sur les surfaces de circulation. Même en cas d'avarie, il n'y a pas d'éléments de recouvrement en fonte ou de pièces individuelles qui se détachent ou sont projetés et interfèrent avec le flux du trafic.

Utilisation : flexible

Nous ne fournissons pas une solution ordinaire – nous fournissons votre solution personnalisée. L'élément de caniveau du système, le caniveau d'inspection et l'avaloir permettent un concept de drainage optimal pour toutes les surfaces de circulation. Pour ce faire, la gamme des produits et les nombreuses extensions du système peuvent être adaptées très spécifiquement aux conditions spécifiques sur site. En plus de cela, nous vous proposons également notre soutien du bureau d'étude BIRCO. Nos experts vous assistent non seulement avec les calculs hydrauliques et la rédaction des appels d'offres. Au besoin, nous fournissons des coupes et des longueurs de caniveaux personnalisées qui peuvent être posées rapidement et précisément sur le site.

BIRCOcaniveaux à fente Type I

En plus de la capacité de charge, de la durabilité et des performances hydrauliques, le principal avantage des caniveaux à fente en béton BIRCO est qu'ils sont tous conçus comme caniveaux de Type I selon la norme EN 1433.

« Caniveau BIRCO de Type I – des performances complètes intrasèques. »

Le Type I offre de nombreux avantages en termes de coût global et de coût des matériaux ainsi que de temps d'installation. Mais un coût réduit ne veut pas dire moins de stabilité. La conception globale, en particulier des caniveaux BIRCO, vous offre une stabilité et une durabilité optimales dans le cadre de votre projet pour une exploitation permanente de la surface correspondante.

« BIRCOservices – les pleines performances pour votre projet. »

Une valeur ajoutée appréciable : les prestations BIRCO

+ Assistance à la planification et conseil
+ Calepinage exact des systèmes de caniveaux
+ Des décennies d'expérience sur les grands projets
+ Longueurs de caniveau personnalisées avant le début de la construction
+ Livraison ponctuelle
+ Aide à la rédaction des CCTP

Il en résulte un avantage économique, lequel se traduit en un avantage concurrentiel déterminant, en particulier dans des projets de construction dont le prix est calculé au plus juste.

Nous serons très heureux de vous conseiller sur d'autres solutions spéciales et innovations BIRCO qui apporteront à vos projets de construction un avantage décisif sur le marché.

BIRCOcaniveau à fente en béton

Toujours la meilleure solution de drainage

	Rue, route nationale, aires de stationnement, zone urbaine, agriculture, entreprise	Tunnel routier	Autoroute, voie rapide	
BIRCOcaniveau à fente Solidrain S C 250, Type I 4,00 m DN 200, 300 Profil 300/400				
BIRCOcaniveau à fente Pfuhler, D 400 D 400, Type I 4,00 m DN 300 Profil 200/300, 300/400				
BIRCOcaniveau à fente Pfuhler, F 900 F 900, Type I 4,00 m DN 300 Profil 200/300, 300/400				
Solutions sur mesure				
BIRCOport F 900 Type I 5,00 m DN 340				
Exigences	+ Charge de trafic permanente + Performances de drainage élevées	+ Charge de trafic permanente + Faibles profondeurs d'installation + Performances de drainage élevées	+ Charge longitudinale élevée + Nettoyage simple + Performances de drainage élevées	

CRITÉRES DE CHOIX POUR LES CANIVEAUX À FENTE

APERÇU RAPIDE

	Industrie, logistique, grandes exploitations agricoles	Aéroports et ports	Terminal à conteneurs	
				à partir de la page 10
				à partir de la page 20
				à partir de la page 20
		Solution technique personalisée		à partir de la page 40
	+ Charges de roue élevées + Longue durée de vie + Performances de drainage élevées	+ Forces dynamiques extrêmes + Contrainte par dilatation de la surface + Performances de drainage élevées + Exigences spéciales	+ Performances de drainage élevées + Exigences spéciales	

BIRCOcaniveau à fente Solidrain S | Drainage efficace des surfaces de circulation

Solidrain S offre aux planificateurs et aux maîtres d'ouvrage un système complet pour le drainage rapide et fiable des surfaces. L'excellente qualité de béton et le concept d'installation efficace font de BIRCOcaniveau à fente Solidrain S une solution optimale et rentable dans la planification quotidienne des projets.

+ A 15 à C 250

Drainage rapide et fiable de toutes les surfaces de circulation présentant un risque d'aquaplanage.

BIRCOcaniveau à fente Solidrain S | Domaines d'application

+ Surfaces de circulation
+ Franchissement essentiellement longitudinal
+ Bandes latérales, tunnel routier
+ Exploitations agricoles
+ Zones piétonnes, places, dépôts urbains
+ Aires de stationnement

réussit RAG TEST DE PERFORMANCE

BIRCOcaniveau à fente Solidrain S | Les faits

- Système de caniveau à fente de Type I :
  Profil rond : 200, 300
  Profil ovale : 300/400
- Corps en béton monolithique (C40/50)
- Fente conique 30/50, interrompue
- Surface en pente, optimisée pour l'entrée
- Longueur : 4,00 m (autres longueurs sur demande)
- Avaloir et élément d´inspection (1,00 m) avec recouvrement en fonte démontable
- Classe de charge A 15 – C 250

BIRCOcaniveau à fente Solidrain S | Extensions du système

- Caniveaux avec bordure pour trottoirs adjacents ou dans un tunnel routier
- Surface de couleur dans toutes les nuances RAL
- Largeur de fente adaptable
- Extension pour le drainage de « l'asphalte anti-bruit » poreux

BIRCOcaniveau à fente Solidrain S

Drainage efficace des surfaces de circulation

Les travaux de génie civil doivent être efficaces dans la planification, dans la mise en œuvre, au niveau des coûts et de la pérennité. Les exploitants de surfaces s'en remettent à la durabilité prolongée des systèmes de drainage modernes.

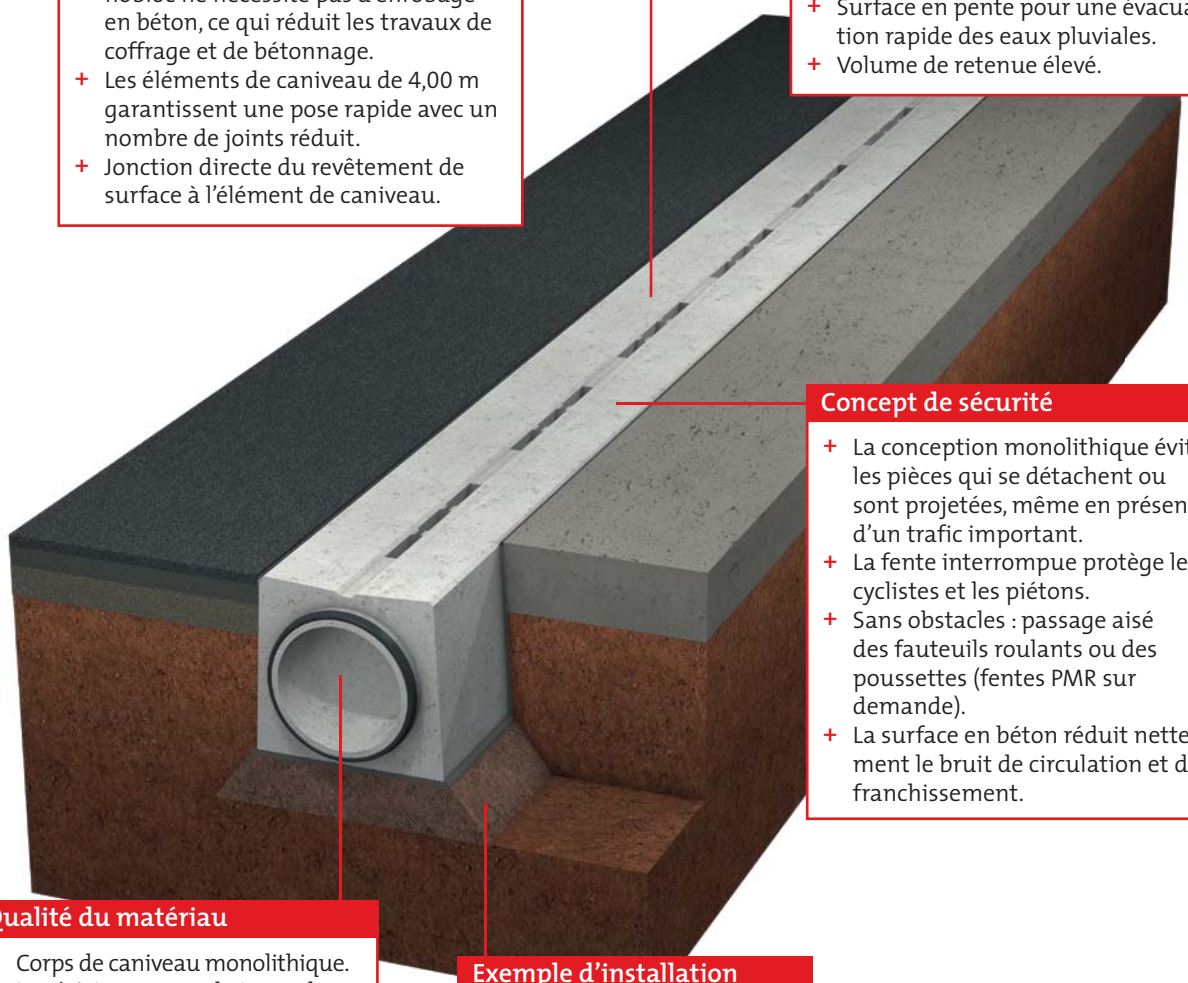

Pose plus rapide, coût optimisé

+ L'élément de caniveau de Type I monobloc ne nécessite pas d'enrobage en béton, ce qui réduit les travaux de coffrage et de bétonnage.
+ Les éléments de caniveau de 4,00 m garantissent une pose rapide avec un nombre de joints réduit.
+ Jonction directe du revêtement de surface à l'élément de caniveau.

Un drainage performant

+ Performances de drainage élevées
+ Surface en pente pour une évacuation rapide des eaux pluviales.
+ Volume de retenue élevé.

Concept de sécurité

+ La conception monolithique évite les pièces qui se détachent ou sont projetées, même en présence d'un trafic important.
+ La fente interrompue protège les cyclistes et les piétons.
+ Sans obstacles : passage aisé des fauteuils roulants ou des poussettes (fentes PMR sur demande).
+ La surface en béton réduit nettement le bruit de circulation et de franchissement.

Qualité du matériau

+ Corps de caniveau monolithique.
+ La résistance au gel et au sel de déverglaçage garantit une longue durée de vie et la protection de l'investissement.
+ La ligne de drainage extrêmement étanche empêche toute pénétration d'eau externe.

Exemple d'installation

+ Type I
+ Couche de fond compactée

Mise en œuvre optimale des projets de circulation

Avantage : Rentabilité dans la construction des voies de circulation

Un élément de caniveau de Type I permet de renoncer à une fondation portante et/ou un enrobage en béton, ce qui réduit les coûts et accélère considérablement la pose des caniveaux à fente BIRCO Solidrain S. De plus, la longueur de 4,00 m garantit une progression rapide lors des projets de construction routière de grande envergure. La livraison ponctuelle des composants en béton finis et optimisés en fonction du projet permet de sécuriser la planification et contribue à une adaptation précise sur le chantier.

Avantage : Entretien optimal

Les opérations de nettoyage peuvent être réalisées sans difficultés, même en cours d'exploitation, grâce au éléments de révision et au démontage aisé des recouvrements en fonte. Surtout en cas d'utilisation d'un véhicule de nettoyage. La configuration conique des fentes empêche leur propre obstruction de manière fiable.

Avantage : Longue durée de vie

La qualité élevée du matériau sécurise les investissements privés et publics. Le béton C 40/50 présente une durée de vie particulièrement longue du fait de sa résistance au sel de déverglaçage et au gel, et les recouvrements en fonte sont durables et incassables. Et lors du démantèlement, les caniveaux sont recyclables à 100 %.

Avantage : Performances de drainage élevées

La pente de surface de BIRCOcaniveau à fente Solidrain S garantit une évacuation rapide des eaux pluviales, même en présence de forts épisodes pluvieux. De plus, le caniveau offre un volume de rétention suffisant dans la zone de circulation, ce qui réduit considérablement le risque d'aquaplanage et améliore la sécurité dans l'espace public.

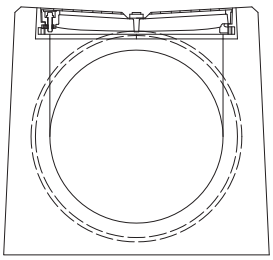

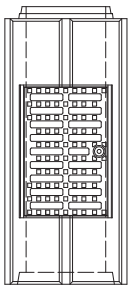

Avantage : Extensions variables du système

BIRCOcaniveau à fente Solidrain S peut être livré directement avec une bordure moulée, ce qui se traduit par des avantages de temps et de coût énormes pour la construction des routes et l'aménagement des espaces.

BIRCOcaniveaux à fente

Solidrain S DN 200

Élément de caniveau à fente | sans pente intérieure | fente interrompue | surface en pente

+ Corps en béton monolithique
+ Fente interrompue, largeur de fente 30/50 mm
+ Surface en pente
+ Longueurs spéciales sur demande
+ Caniveau avec bordures intégrées sur demande

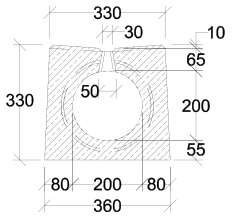

Figure similaire

Désignation	Longueur	Largeur en haut / au sol	Hauteur de construction	Poids	Section transversale à l'extrémité du caniveau	Capacité de drainage à l'extrémité du caniveau	Classification DIN EN 1433	N° d'article
Caniveau N° 0/0	4000 mm	330/360 mm	330 mm	784,0 kg	314 cm²	17,44 l/s	A 15 – C 250	054120426

Elément de révision | surface en pente

+ Corps en béton monolithique
+ Surface en pente
+ Avec recouvrement en fonte

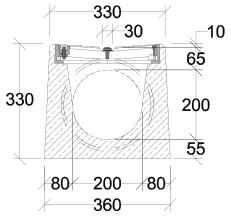

Désignation	Longueur	Largeur en haut / au sol	Hauteur de construction	Poids	Classification DIN EN 1433	N° d'article
Elément de révision	1000 mm	330/360 mm	330 mm	222,0 kg	A 15 – C 250	054120427

Elément de sortie | surface en pente

+ Corps en béton monolithique
+ Surface en pente
+ 3 parties
+ Avec recouvrement en fonte
+ Avec écoulement DN 200

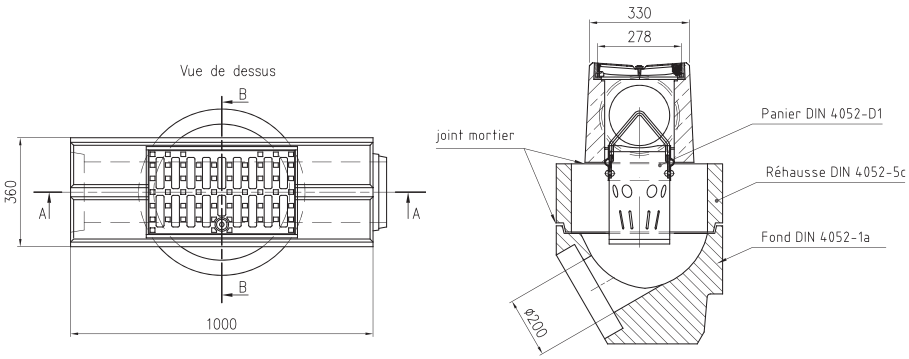

Désignation	Longueur	Largeur en haut / au sol	Hauteur de construction	Poids	Classification DIN EN 1433	N° d'article
Elément de sortie	1000 mm	330/360 mm	930 mm	338,0 kg	A 15 – C 250	054120431

Ne pas installer transversalement à la chaussée sur les routes nationales et les autoroutes.
Profil 200/300 sur demande.

BIRCOcaniveaux à fente

Solidrain S DN 300

Élément de caniveau à fente | sans pente intérieure | fente interrompue | surface en pente

+ Corps en béton monolithique
+ Fente interrompue, largeur de fente 30/50 mm
+ Surface en pente
+ Longueurs spéciales sur demande
+ Caniveau avec bordures intégrées sur demande

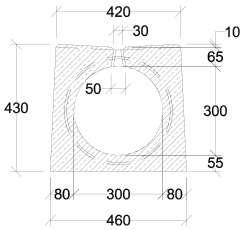

Figure similaire

Désignation	Longueur	Largeur en haut / au sol	Hauteur de construction	Poids	Section transversale à l'extrémité du caniveau	Capacité de drainage à l'extrémité du caniveau	Classification DIN EN 1433	N° d'article
Caniveau N° 0/0	4000 mm	420/460 mm	430 mm	1132,0 kg	706 cm²	39,22 l/s	A 15 – C 250	054130426

Élément de caniveau à fente | avec pente intérieure | fente interrompue | surface en pente

+ Corps en béton monolithique
+ Fente interrompue, largeur de fente 30/50 mm
+ Surface en pente
+ Longueurs spéciales sur demande
+ Caniveau avec bordures intégrées sur demande

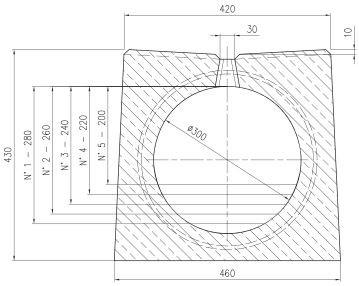

Figure similaire

Désignation	Longueur	Largeur en haut / au sol	Hauteur de construction	Poids	Section transversale à l'extrémité du caniveau	Capacité de drainage à l'extrémité du caniveau	Classification DIN EN 1433	N° d'article
Caniveau N° 1	4000 mm	420/460 mm	430 mm	1140,0 kg	706 cm²	62,22 l/s	A 15 – C 250	054130461
Caniveau N° 2	4000 mm	420/460 mm	430 mm	1172,0 kg	668 cm²	59,58 l/s	A 15 – C 250	054130462
Caniveau N° 3	4000 mm	420/460 mm	430 mm	1212,0 kg	650 cm²	55,02 l/s	A 15 – C 250	054130463
Caniveau N° 4	4000 mm	420/460 mm	430 mm	1240,0 kg	606 cm²	49,52 l/s	A 15 – C 250	054130464
Caniveau N° 5	4000 mm	420/460 mm	430 mm	1270,0 kg	555 cm²	43,52 l/s	A 15 – C 250	054130465

Ne pas installer transversalement à la chaussée sur les routes nationales et les autoroutes.
Profil 200/300 sur demande.

Elément de révision | surface en pente

+ Corps en béton monolithique
+ Surface en pente
+ Avec recouvrement en fonte

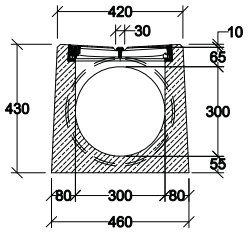

Désignation	Longueur	Largeur en haut / au sol	Hauteur de construction	Poids	Classification DIN EN 1433	N° d'article
Elément de révision	**1000 mm**	**420/460 mm**	**430 mm**	**236,0 kg**	**A 15 – C 250**	**054130427**

Elément de sortie | surface en pente

+ Corps en béton monolithique
+ Surface en pente
+ 3 parties
+ Avec recouvrement en fonte
+ Avec écoulement DN 315

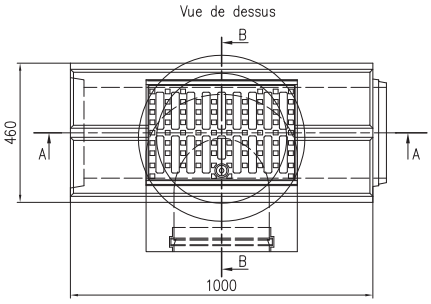

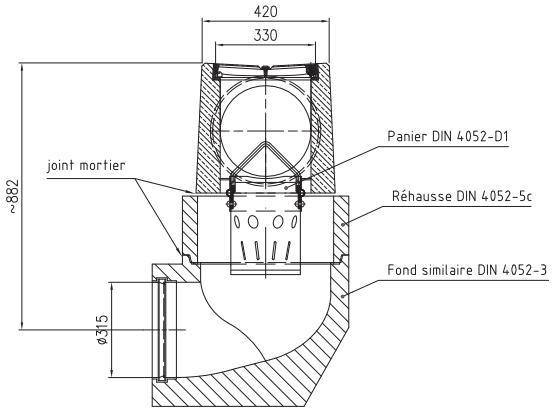

Désignation	Longueur	Largeur en haut / au sol	Hauteur de construction	Poids	Classification DIN EN 1433	N° d'article
Elément de sortie	**1000 mm**	**420/460 mm**	**1140 mm**	**485,0 kg**	**A 15 – C 250**	**054130431**

Ne pas installer transversalement à la chaussée sur les routes nationales et les autoroutes.
Profil 200/300 sur demande.

BIRCOcaniveaux à fente

Solidrain S Profil 300/400

Élément de caniveau à fente | sans pente intérieure | fente interrompue | surface en pente

+ Corps en béton monolithique
+ Fente interrompue, largeur de fente 30/50 mm
+ Surface en pente
+ Longueurs spéciales sur demande
+ Caniveau avec bordures intégrées sur demande

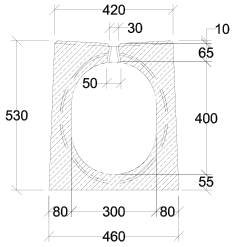

Figure similaire

Désignation	Longueur	Largeur en haut / au sol	Hauteur de construction	Poids	Section transversale à l'extrémité du caniveau	Capacité de drainage à l'extrémité du caniveau	Classification DIN EN 1433	N° d'article
Caniveau N° 0/0	4000 mm	420/460 mm	530 mm	1272,0 kg	1006 cm²	55,88 l/s	A 15 – C 250	054134426

Élément de caniveau à fente | avec pente intérieure | fente interrompue | surface en pente

+ Corps en béton monolithique
+ Fente interrompue, largeur de fente 30/50 mm
+ Surface en pente
+ Longueurs spéciales sur demande
+ Caniveau avec bordures intégrées sur demande

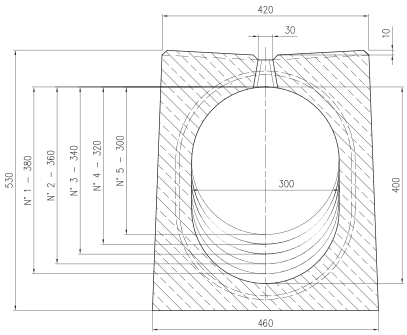

Figure similaire

Désignation	Longueur	Largeur en haut / au sol	Hauteur de construction	Poids	Section transversale à l'extrémité du caniveau	Capacité de drainage à l'extrémité du caniveau	Classification DIN EN 1433	N° d'article
Caniveau N° 1	4000 mm	420/460 mm	530 mm	1302,0 kg	1006 cm²	98,70 l/s	A 15 – C 250	054134461
Caniveau N° 2	4000 mm	420/460 mm	530 mm	1362,0 kg	946 cm²	91,23 l/s	A 15 – C 250	054134462
Caniveau N° 3	4000 mm	420/460 mm	530 mm	1421,0 kg	886 cm²	83,84 l/s	A 15 – C 250	054134463
Caniveau N° 4	4000 mm	420/460 mm	530 mm	1480,0 kg	826 cm²	76,54 l/s	A 15 – C 250	054134464
Caniveau N° 5	4000 mm	420/460 mm	530 mm	1540,0 kg	766 cm²	69,33 l/s	A 15 – C 250	054134465

Ne pas installer transversalement à la chaussée sur les routes nationales et les autoroutes.
Profil 200/300 sur demande.

Elément de révision | surface en pente

+ Corps en béton monolithique
+ Surface en pente
+ Avec recouvrement en fonte

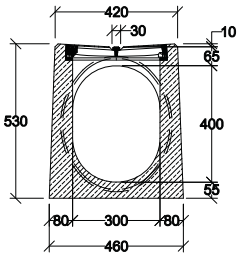

Désignation	Longueur	Largeur en haut / au sol	Hauteur de construction	Poids	Classification DIN EN 1433	N° d'article
Elément de révision	**1000 mm**	**420/460 mm**	**530 mm**	**317,0 kg**	**A 15 – C 250**	**054134427**

Elément de sortie | surface en pente

+ Corps en béton monolithique
+ Surface en pente
+ 3 parties
+ Avec recouvrement en fonte
+ Avec écoulement DN 315

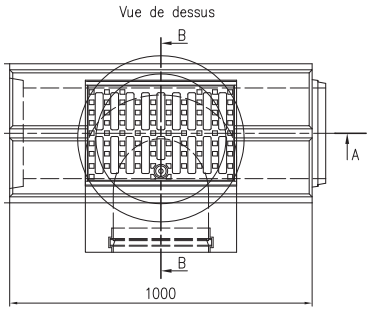

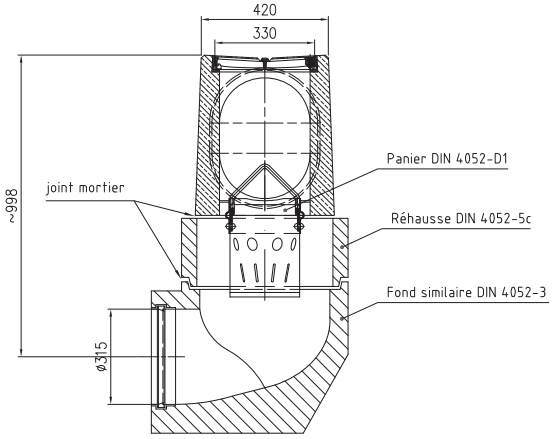

Désignation	Longueur	Largeur en haut / au sol	Hauteur de construction	Poids	Classification DIN EN 1433	N° d'article
Elément de sortie	**1000 mm**	**420/460 mm**	**1240 mm**	**516,0 kg**	**A 15 – C 250**	**054134431**

Ne pas installer transversalement à la chaussée sur les routes nationales et les autoroutes.
Profil 200/300 sur demande.

Accessoires BIRCOcaniveaux à fente

Solidrain S

Couvercle de fermeture | pour caniveaux sans pente intérieure

+ Tôle en acier galvanisé avec joint d'étanchéité

Désignation	Pour hauteur	Poids	N° d'article
Obturateur de fermeture pour Solidrain S DN 200	330 mm	1,7 kg	054120847
Obturateur de fermeture pour Solidrain S DN 300	430 mm	3,2 kg	054130847
Obturateur de fermeture pour Solidrain S Profil DN 300/400	530 mm	4,2 kg	054134847

Bouchons | pour caniveaux avec pente intérieure

+ En béton

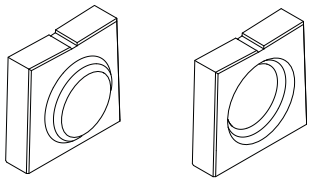

Désignation	Pour hauteur	Poids	N° d'article
Bouchon femelle pour Solidrain S DN 300	430 mm	45,0 kg	054130845
Bouchon mâle pour Solidrain S DN 300	430 mm	49,0 kg	054130846
Bouchon femelle pour Solidrain S profil DN 300/400	530 mm	49,0 kg	054134845
Bouchon mâle pour Solidrain S profil DN 300/400	530 mm	54,0 kg	054134846

Pelle de manutention pour caniveaux à fente

+ Pelle de manutention système DEHA
+ Set composé de 2 pelles

Description	N° d'article
Pelle	035000099

BIRCOcaniveau à fente Pfuhler |
Du centre logistique à l'aéroport

Le caniveau de fente universel dans deux classes de charge pour toutes les zones à charge dynamique continue. Sous la forme d'un système complet avec élément de révision et de sortie, BIRCOcaniveau à fente Pfuhler vous séduira avec sa grande polyvalence, ses hautes performances et sa pose au coût optimisé.

+ A 15 à D 400

+ A 15 à F 900

Drainage optimal et grand volume de rétention pour les surfaces avec forces horizontales élevées et dynamiques.

BIRCOcaniveau à fente Pfuhler | Domaines d'application

+ Zone de charge lourde fortement sollicitée
+ Centre logistique avec circulation de chariots élévateurs
+ Zones industrielles avec circulation en continu
+ Grandes exploitations agricoles
+ Franchissement transversal et longitudinal
+ Aires de stationnement pour poids lourds
+ Aéroports

BIRCOcaniveau à fente Pfuhler | Les faits

- Système de caniveau à fente de Type I :
  DN 300
  Profil ovale : 200/300, 300/400
- Corps en béton armé de construction monolithique (C40/50)
- Fente conique 30/50 (interrompue ou continue)
- Surface plane
- Longueur : 4,00 m (autres longueurs sur demande)
- Éléments de sorties et de révision (1,0 m) avec recouvrement en fonte amovible
- Classe de charge D 400 ou F 900

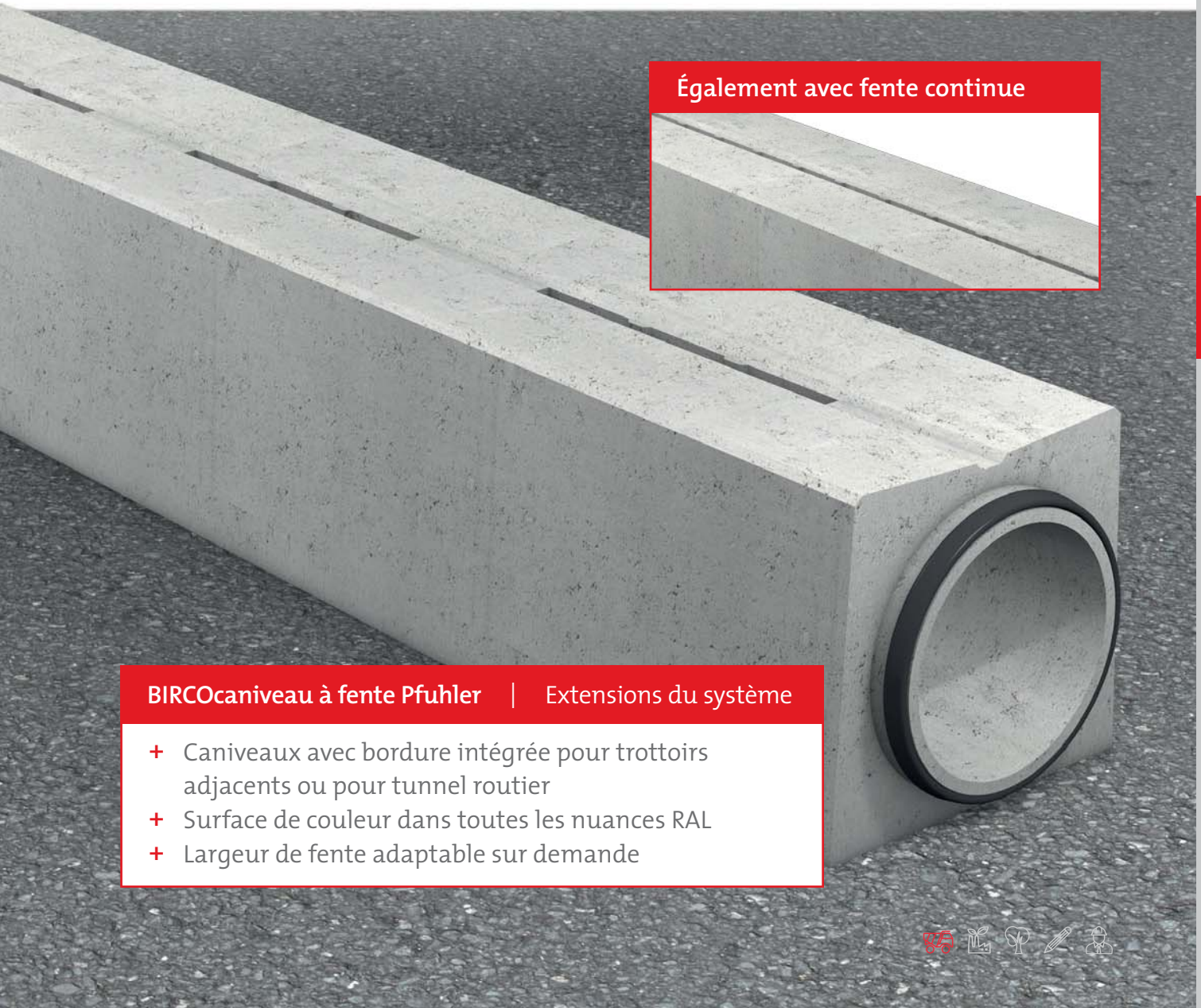

Également avec fente continue

BIRCOcaniveau à fente Pfuhler | Extensions du système

- Caniveaux avec bordure intégrée pour trottoirs adjacents ou pour tunnel routier
- Surface de couleur dans toutes les nuances RAL
- Largeur de fente adaptable sur demande

BIRCOcaniveau à fente Pfuhler | De nombreuses variantes pour plus de possibilités

Les nombreuses variantes du produit contribuent à plus de flexibilité lors de la planification. Fente interrompue ou continue, surface plane. Pose en tant que caniveau de Type I avec couche de fond compactée ou semelles filantes en béton.

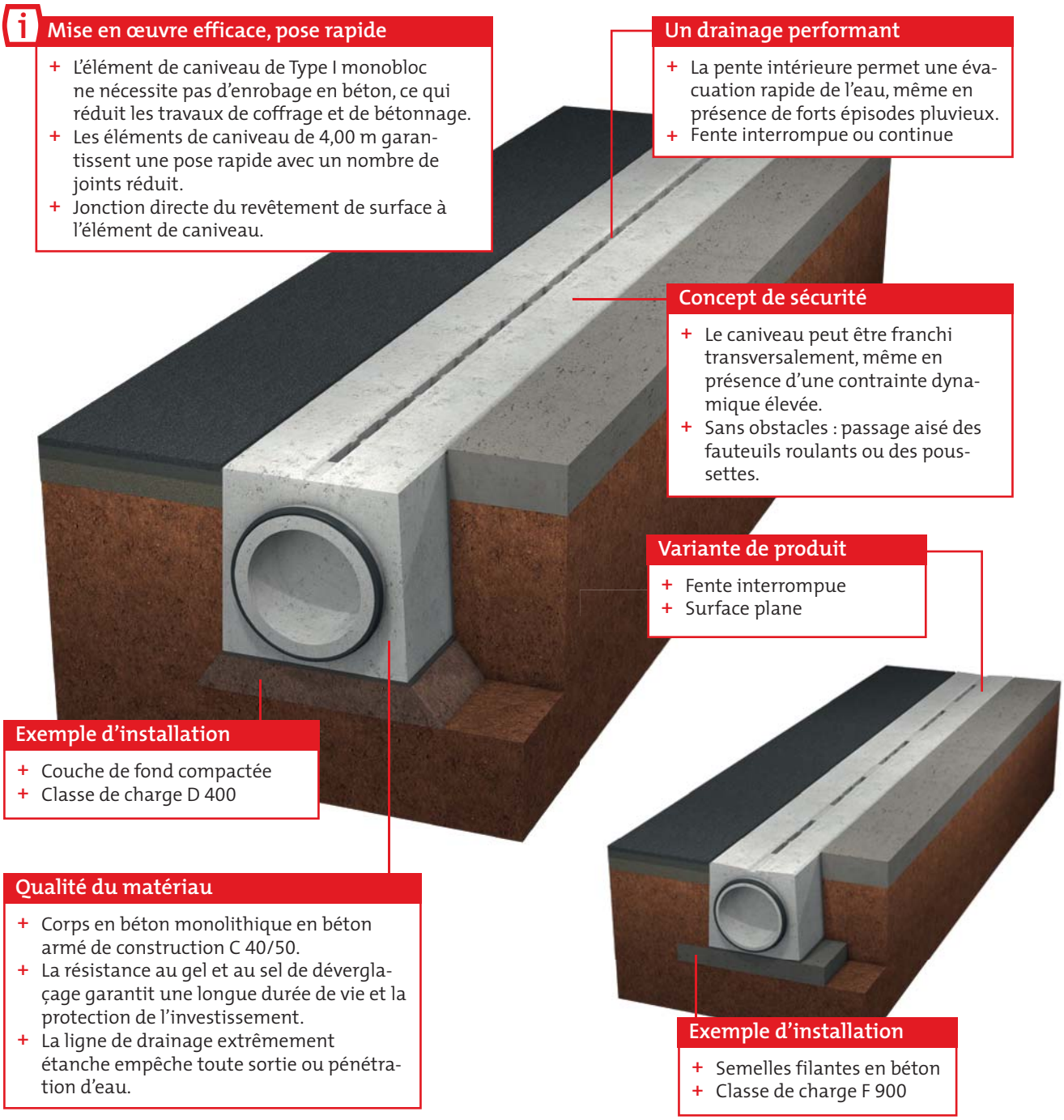

Diversité et efficacité pour le génie civil moderne

Avantage : Mise en œuvre et pose optimales

Un élément de caniveau de Type I permet de renoncer à une fondation portante et/ou un enrobage en béton, ce qui réduit les coûts et accélère considérablement la pose des caniveaux à fente BIRCO Pfuhler. De plus, la longueur de 4,00 m garantit une progression rapide sur le chantier.

La livraison ponctuelle des composants en béton finis et optimisés en fonction du projet permet de sécuriser la planification et contribue à une adaptation précise sur le chantier.

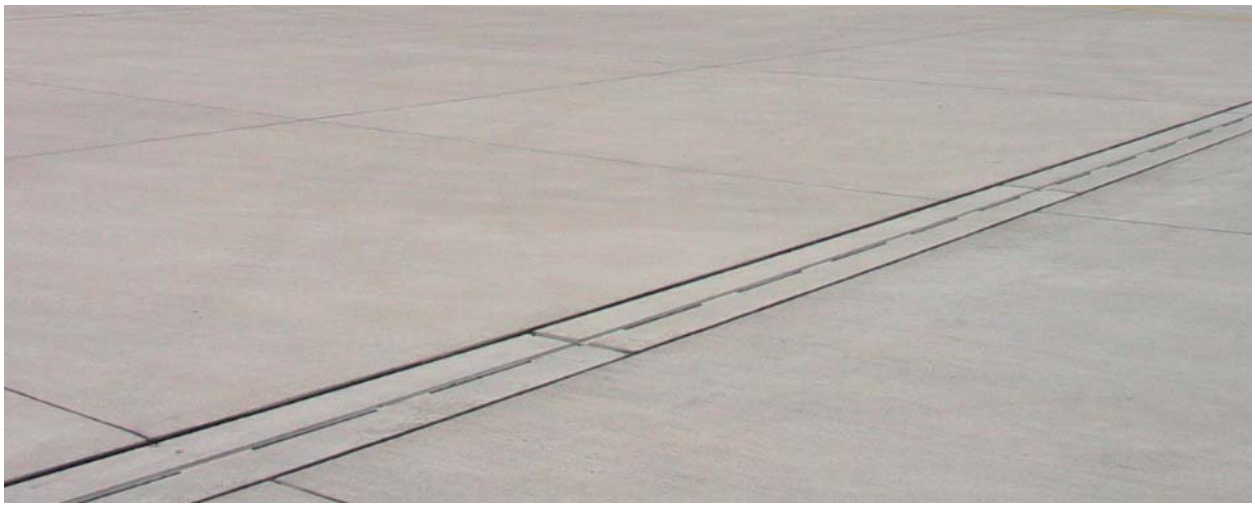

Avantage : Frais d'entretien réduits

Les opérations de nettoyage peuvent être réalisées sans difficultés, même en cours d'exploitation, grâce à l'élément de révision et au démontage aisé des recouvrements en fonte. La configuration conique des fentes empêche de manière fiable une obstruction des fentes d'entrée.

Avantage : Hautes performances de drainage grâce à la pente variable

Le système de caniveaux existe avec et sans pente intérieure. Variantes sur demande.

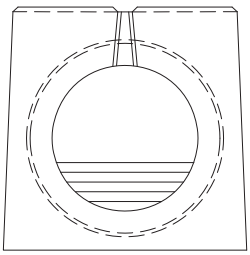

Avantage : La longévité sécurise les investissements

Protection de l'investissement grâce à une qualité absolue des matériaux. Le béton C 40/50 présente une durée de vie particulièrement longue du fait de sa résistance au sel de déverglaçage et au gel, et les recouvrements en fonte sont inoxydables et incassables. L'armature structurale empêche une rupture du caniveau et sécurise ainsi ses performances à long terme. Et lors du démantèlement, les caniveaux sont recyclables à 100 %.

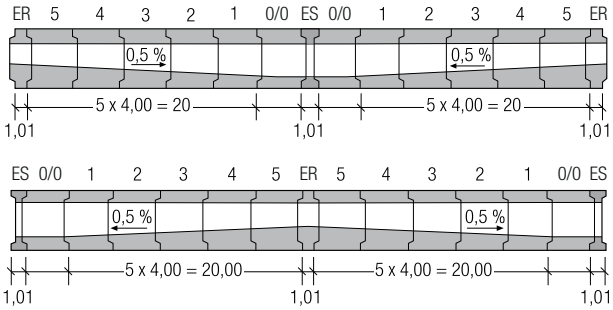

ER = Elément de révision
ES = Elément de sortie
0/0 = Caniveau sans pente

BIRCOcaniveaux à fente

Pfuhler Profil 200/300, classe D 400

Elément de caniveau à fente | sans pente intérieure | fente interrompue | surface plane

+ Corps en béton monolithique
+ Fente interrompue, largeur de fente 30/50 mm
+ Longueurs spéciales sur demande
+ Caniveau avec bordures intégrées sur demande

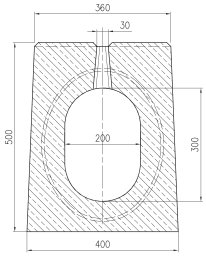

Figure similaire

Désignation	Longueur	Largeur en haut / au sol	Hauteur de construction	Poids	Section transversale à l'extrémité du caniveau	Capacité de drainage à l'extrémité du caniveau	Classification EN 1433	N° d'article
Caniveau N° 0/0 fente interrompue	4000 mm	360/400 mm	500 mm	1304,0 kg	514 cm²	28,55 l/s	A 15 – D 400	047123529

Elément de caniveau à fente | sans pente intérieure | fente continue | surface plane

+ Corps en béton monolithique
+ Fente continue, largeur de fente 30/50 mm
+ Longueurs spéciales sur demande
+ Caniveau avec bordures intégrées sur demande

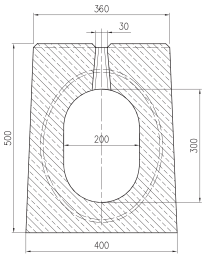

Figure similaire

Désignation	Longueur	Largeur en haut / au sol	Hauteur de construction	Poids	Section transversale à l'extrémité du caniveau	Capacité de drainage à l'extrémité du caniveau	Classification EN 1433	N° d'article
Caniveau N° 0/0 fente continue	4000 mm	360/400 mm	500 mm	1287,0 kg	514 cm²	28,55 l/s	A 15 – D 400	047123528

Elément de caniveau à fente | avec pente intérieure | fente interrompue | surface plane

+ Corps en béton monolithique
+ Fente interrompue, largeur de fente 30/50 mm
+ Longueurs spéciales sur demande
+ Caniveau avec bordures intégrées sur demande

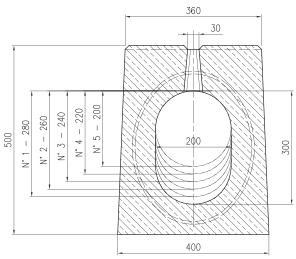

Figure similaire

Désignation	Longueur	Largeur en haut / au sol	Hauteur de construction	Poids	Section transversale à l'extrémité du caniveau	Capacité de drainage à l'extrémité du caniveau	Classification EN 1433	N° d'article
Caniveau N° 1 fente interrompue	4000 mm	360/400 mm	500 mm	1324,0 kg	514 cm²	39,90 l/s	A 15 – D 400	0471232571
Caniveau N° 2 fente interrompue	4000 mm	360/400 mm	500 mm	1360,0 kg	474 cm²	36,03 l/s	A 15 – D 400	0471232572
Caniveau N° 3 fente interrompue	4000 mm	360/400 mm	500 mm	1400,0 kg	434 cm²	32,21 l/s	A 15 – D 400	0471232573
Caniveau N° 4 fente interrompue	4000 mm	360/400 mm	500 mm	1436,0 kg	394 cm²	28,44 l/s	A 15 – D 400	0471232574
Caniveau N° 5 fente interrompue	4000 mm	360/400 mm	500 mm	1476,0 kg	354 cm²	24,73 l/s	A 15 – D 400	0471232575

Elément de caniveau à fente | avec pente intérieure | fente continue | surface plane

+ Corps en béton monolithique
+ Fente continue, largeur de fente 30/50 mm
+ Longueurs spéciales sur demande
+ Caniveau avec bordures intégrées sur demande

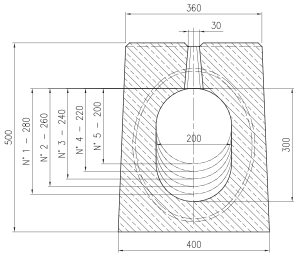

Figure similaire

Désignation	Longueur	Largeur en haut / au sol	Hauteur de construction	Poids	Section transversale à l'extrémité du caniveau	Capacité de drainage à l'extrémité du caniveau	Classification EN 1433	N° d'article
Caniveau N° 1 fente continue	4000 mm	360/400 mm	500 mm	1308,0 kg	514 cm²	39,90 l/s	A 15 – D 400	047123591
Caniveau N° 2 fente continue	4000 mm	360/400 mm	500 mm	1344,0 kg	474 cm²	36,03 l/s	A 15 – D 400	047123592
Caniveau N° 3 fente continue	4000 mm	360/400 mm	500 mm	1384,0 kg	434 cm²	32,21 l/s	A 15 – D 400	047123593
Caniveau N° 4 fente continue	4000 mm	360/400 mm	500 mm	1420,0 kg	394 cm²	28,44 l/s	A 15 – D 400	047123594
Caniveau N° 5 fente continue	4000 mm	360/400 mm	500 mm	1460,0 kg	354 cm²	24,73 l/s	A 15 – D 400	047123595

Elément de révision | surface plane | classe F 900

+ Corps en béton monolithique
+ Avec recouvrement en fonte

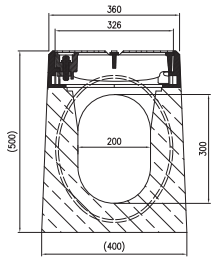

Désignation	Longueur	Largeur en haut / au sol	Hauteur de construction	Poids	Classification EN 1433	N° d'article
Élément de révision	**1000 mm**	**360/400 mm**	**500 mm**	**327,0 kg**	**A 15 – F 900**	**047123832**

Elément de sortie | surface plane | classe F 900

+ Corps en béton monolithique
+ 3 parties
+ Avec recouvrement en fonte
+ Avec écoulement DN 315

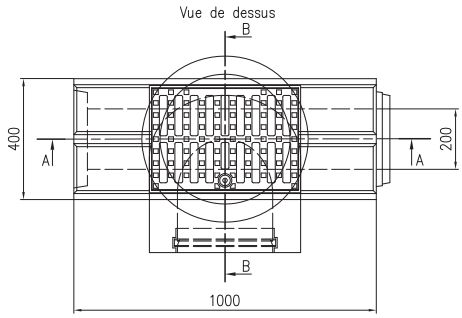

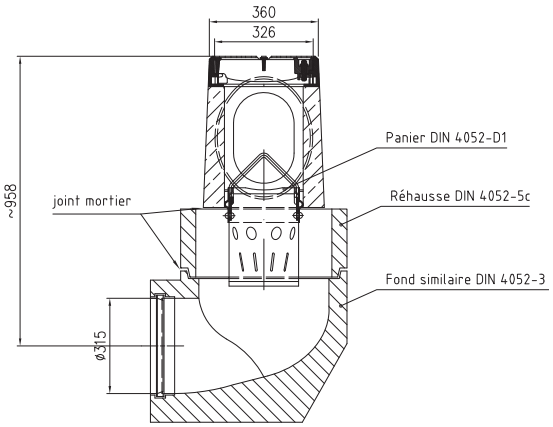

Désignation	Longueur	Largeur en haut / au sol	Hauteur de construction	Poids	Classification EN 1433	N° d'article
Elément de sortie	**1000 mm**	**360/400 mm**	**1210 mm**	**537,0 kg**	**A 15 – F 900**	**047123833**

BIRCOcaniveaux à fente

Pfuhler Profil 200/300, classe F 900

Elément de caniveau à fente | sans pente intérieure | surface plane

+ Corps en béton monolithique
+ Fente interrompue, largeur de fente 30/50 mm
+ Longueurs spéciales sur demande
+ Caniveau avec bordures intégrées sur demande

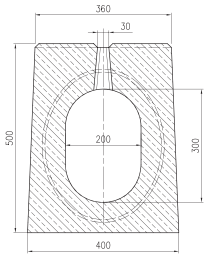

Figure similaire

Désignation	Longueur	Largeur en haut / au sol	Hauteur de construction	Poids	Section transversale à l'extrémité du caniveau	Capacité de drainage à l'extrémité du caniveau	Classification EN 1433	N° d'article
Caniveau N° 0/0	4000 mm	360/400 mm	500 mm	1304,0 kg	514 cm²	28,55 l/s	A 15 – F 900	047123829

Elément de caniveau à fente | avec pente intérieure | surface plane

+ Corps en béton monolithique
+ Fente interrompue, largeur de fente 30/50 mm
+ Longueurs spéciales sur demande
+ Caniveau avec bordures intégrées sur demande

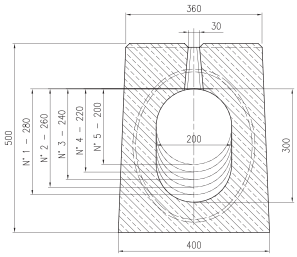

Figure similaire

Désignation	Longueur	Largeur en haut / au sol	Hauteur de construction	Poids	Section transversale à l'extrémité du caniveau	Capacité de drainage à l'extrémité du caniveau	Classification EN 1433	N° d'article
Caniveau N° 1	4000 mm	360/400 mm	500 mm	1352,0 kg	514 cm²	39,90 l/s	A 15 – F 900	047123871
Caniveau N° 2	4000 mm	360/400 mm	500 mm	1392,0 kg	474 cm²	36,03 l/s	A 15 – F 900	047123872
Caniveau N° 3	4000 mm	360/400 mm	500 mm	1428,0 kg	434 cm²	32,21 l/s	A 15 – F 900	047123873
Caniveau N° 4	4000 mm	360/400 mm	500 mm	1464,0 kg	394 cm²	28,44 l/s	A 15 – F 900	047123874
Caniveau N° 5	4000 mm	360/400 mm	500 mm	1504,0 kg	354 cm²	24,73 l/s	A 15 – F 900	047123875

Elément de révision | sans pente intérieure | surface plane

+ Corps en béton monolithique
+ Avec recouvrement en fonte

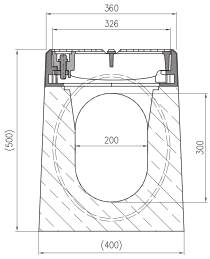

Désignation	Longueur	Largeur en haut / au sol	Hauteur de construction	Poids	Classification EN 1433	N° d'article
Élément de révision	1000 mm	360/400 mm	500 mm	327,0 kg	A 15 – F 900	047123832

Elément de sortie | sans pente intérieure | surface plane

+ Corps en béton monolithique
+ 3 parties
+ Avec recouvrement en fonte
+ Avec écoulement DN 315

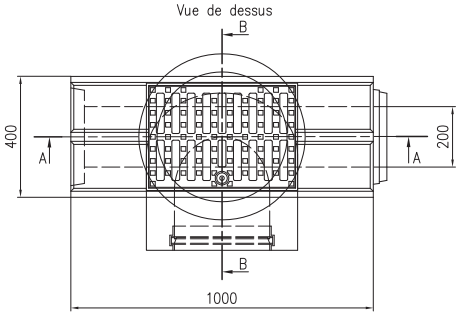

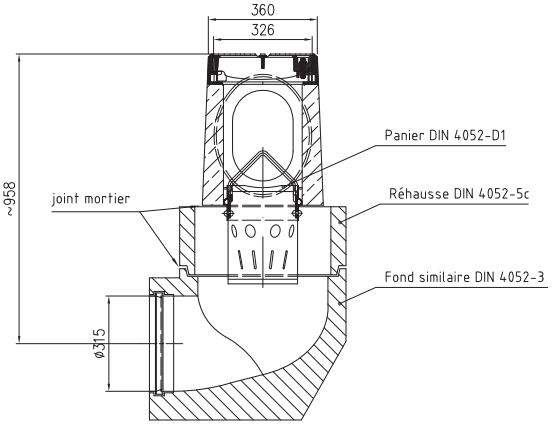

Désignation	Longueur	Largeur en haut / au sol	Hauteur de construction	Poids	Classification EN 1433	N° d'article
Elément de sortie	**1000 mm**	**360/400 mm**	**1210 mm**	**537,0 kg**	**A 15 – F 900**	**047123833**

BIRCOcaniveaux à fente

Pfuhler DN 300, classe D 400

Elément de caniveau à fente | sans pente intérieure | fente interrompue | surface plane

+ Corps en béton monolithique
+ Fente interrompue, largeur de fente 30/50 mm
+ Longueurs spéciales sur demande
+ Caniveau avec bordures intégrées sur demande

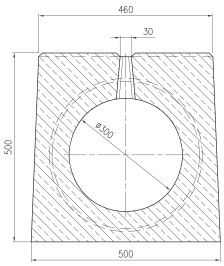

Figure similaire

Désignation	Longueur	Largeur en haut / au sol	Hauteur de construction	Poids	Section transversale à l'extrémité du caniveau	Capacité de drainage à l'extrémité du caniveau	Classification EN 1433	N° d'article
Caniveau N° 0/0 fente interrompue	4000 mm	460/500 mm	500 mm	1592,0 kg	706 cm²	39,22 l/s	A 15 – D 400	047130529

Elément de caniveau à fente | sans pente intérieure | fente continue | surface plane

+ Corps en béton monolithique
+ Fente continue, largeur de fente 30/50 mm
+ Longueurs spéciales sur demande
+ Caniveau avec bordures intégrées sur demande

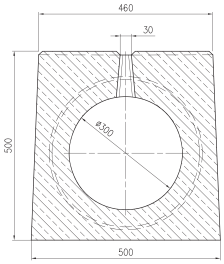

Figure similaire

Désignation	Longueur	Largeur en haut / au sol	Hauteur de construction	Poids	Section transversale à l'extrémité du caniveau	Capacité de drainage à l'extrémité du caniveau	Classification EN 1433	N° d'article
Caniveau N° 0/0 fente continue	4000 mm	460/500 mm	500 mm	1580,0 kg	706 cm²	39,22 l/s	A 15 – D 400	047130528

Elément de caniveau à fente | avec pente intérieure | fente interrompue | surface plane

+ Corps en béton monolithique
+ Fente interrompue, largeur de fente 30/50 mm
+ Longueurs spéciales sur demande
+ Caniveau avec bordures intégrées sur demande

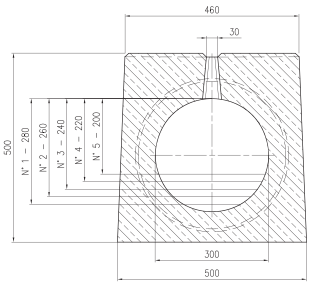

Figure similaire

Désignation	Longueur	Largeur en haut / au sol	Hauteur de construction	Poids	Section transversale à l'extrémité du caniveau	Capacité de drainage à l'extrémité du caniveau	Classification EN 1433	N° d'article
Caniveau N° 1 fente interrompue	**4000 mm**	**460/500 mm**	**500 mm**	**1608,0 kg**	**706 cm²**	**62,22 l/s**	**A 15 – D 400**	**047130571**
Caniveau N° 2 fente interrompue	**4000 mm**	**460/500 mm**	**500 mm**	**1640,0 kg**	**668 cm²**	**59,58 l/s**	**A 15 – D 400**	**047130572**
Caniveau N° 3 fente interrompue	**4000 mm**	**460/500 mm**	**500 mm**	**1676,0 kg**	**650 cm²**	**55,02 l/s**	**A 15 – D 400**	**047130573**
Caniveau N° 4 fente interrompue	**4000 mm**	**460/500 mm**	**500 mm**	**1720,0 kg**	**606 cm²**	**49,52 l/s**	**A 15 – D 400**	**047130574**
Caniveau N° 5 fente interrompue	**4000 mm**	**460/500 mm**	**500 mm**	**1772,0 kg**	**555 cm²**	**43,52 l/s**	**A 15 – D 400**	**047130575**

Elément de caniveau à fente | avec pente intérieure | fente continue | surface plane

+ Corps en béton monolithique
+ Fente continue, largeur de fente 30/50 mm
+ Longueurs spéciales sur demande
+ Caniveau avec bordures intégrées sur demande

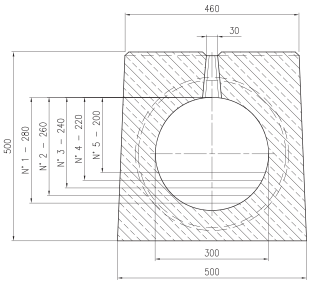

Figure similaire

Désignation	Longueur	Largeur en haut / au sol	Hauteur de construction	Poids	Section transversale à l'extrémité du caniveau	Capacité de drainage à l'extrémité du caniveau	Classification EN 1433	N° d'article
Caniveau N° 1 fente continue	**4000 mm**	**460/500 mm**	**500 mm**	**1595,0 kg**	**706 cm²**	**62,22 l/s**	**A 15 – D 400**	**047130591**
Caniveau N° 2 fente continue	**4000 mm**	**460/500 mm**	**500 mm**	**1626,0 kg**	**668 cm²**	**59,58 l/s**	**A 15 – D 400**	**047130592**
Caniveau N° 3 fente continue	**4000 mm**	**460/500 mm**	**500 mm**	**1662,0 kg**	**650 cm²**	**55,02 l/s**	**A 15 – D 400**	**047130593**
Caniveau N° 4 fente continue	**4000 mm**	**460/500 mm**	**500 mm**	**1705,0 kg**	**606 cm²**	**49,52 l/s**	**A 15 – D 400**	**047130594**
Caniveau N° 5 fente continue	**4000 mm**	**460/500 mm**	**500 mm**	**1765,0 kg**	**555 cm²**	**43,52 l/s**	**A 15 – D 400**	**047130595**

Elément de révision | surface plane | classe F 900

+ Corps en béton monolithique
+ Avec recouvrement en fonte

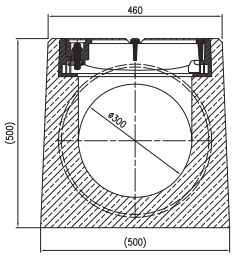

Désignation	Longueur	Largeur en haut / au sol	Hauteur de construction	Poids	Classification EN 1433	N° d'article
Élément de révision	**1000 mm**	**460/500 mm**	**500 mm**	**394,0 kg**	**A 15 – F 900**	**047130832**

Elément de sortie | surface plane | classe F 900

+ Corps en béton monolithique
+ 3 parties
+ Avec recouvrement en fonte
+ Avec écoulement DN 315

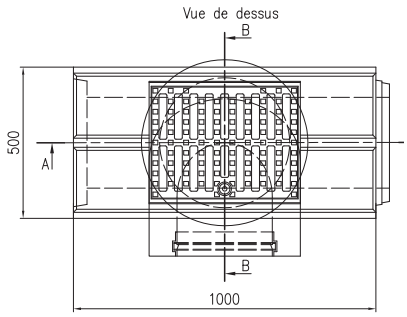

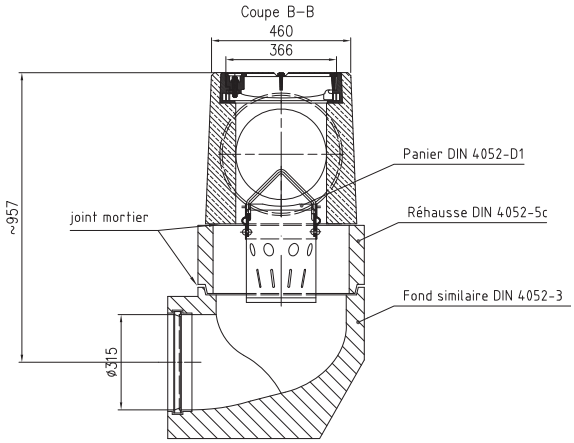

Désignation	Longueur	Largeur en haut / au sol	Hauteur de construction	Poids	Classification EN 1433	N° d'article
Elément de sortie	**1000 mm**	**460/500 mm**	**1210 mm**	**586,0 kg**	**A 15 – F 900**	**047130833**

BIRCOcaniveaux à fente

Pfuhler DN 300, classe F 900

Elément de caniveau à fente | sans pente intérieure | fente interrompue | surface plane

+ Corps en béton monolithique
+ Fente interrompue, largeur de fente 30/50 mm
+ Longueurs spéciales sur demande
+ Caniveau avec bordures intégrées sur demande

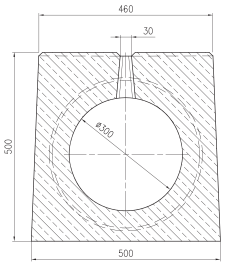

Figure similaire

Désignation	Longueur	Largeur en haut / au sol	Hauteur de construction	Poids	Section transversale à l'extrémité du caniveau	Capacité de drainage à l'extrémité du caniveau	Classification EN 1433	N° d'article
Caniveau N° 0/0	4000 mm	460/500 mm	500 mm	1616,0 kg	706 cm²	39,22 l/s	A 15 – F 900	047130829

Elément de caniveau à fente | avec pente intérieure | fente interrompue | surface plane

+ Corps en béton monolithique
+ Fente interrompue, largeur de fente 30/50 mm
+ Longueurs spéciales sur demande
+ Caniveau avec bordures intégrées sur demande

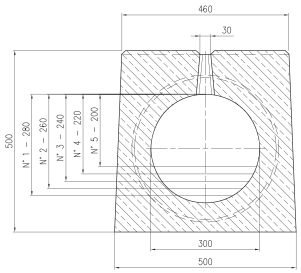

Figure similaire

Désignation	Longueur	Largeur en haut / au sol	Hauteur de construction	Poids	Section transversale à l'extrémité du caniveau	Capacité de drainage à l'extrémité du caniveau	Classification EN 1433	N° d'article
Caniveau N° 1	4000 mm	460/500 mm	500 mm	1631,0 kg	706 cm²	62,22 l/s	A 15 – F 900	047130871
Caniveau N° 2	4000 mm	460/500 mm	500 mm	1663,0 kg	668 cm²	59,58 l/s	A 15 – F 900	047130872
Caniveau N° 3	4000 mm	460/500 mm	500 mm	1699,0 kg	650 cm²	55,02 l/s	A 15 – F 900	047130873
Caniveau N° 4	4000 mm	460/500 mm	500 mm	1743,0 kg	606 cm²	49,52 l/s	A 15 – F 900	047130874
Caniveau N° 5	4000 mm	460/500 mm	500 mm	1795,0 kg	555 cm²	43,52 l/s	A 15 – F 900	047130875

Elément de révision | sans pente intérieure | surface plane

+ Corps en béton monolithique
+ Avec recouvrement en fonte

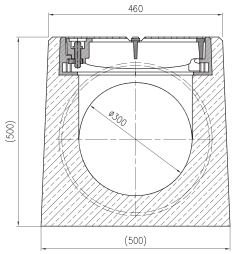

Désignation	Longueur	Largeur en haut / au sol	Hauteur de construction	Poids	Classification DIN EN 1433	N° d'article
Élément de révision	1000 mm	460/500 mm	500 mm	406,0 kg	A 15 – F 900	047130832

Elément de sortie | sans pente intérieure | surface plane

+ Corps en béton monolithique
+ 3 parties
+ Avec recouvrement en fonte
+ Avec écoulement DN 315

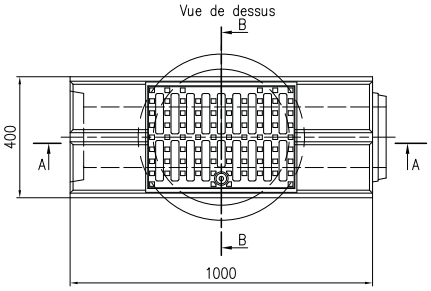

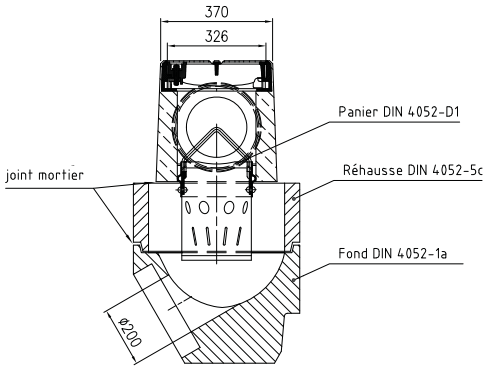

Désignation	Longueur	Largeur en haut / au sol	Hauteur de construction	Poids	Classification EN 1433	N° d'article
Elément de sortie	**1000 mm**	**460/500 mm**	**1210 mm**	**579,0 kg**	**A 15 – F 900**	**047130833**

BIRCOcaniveaux à fente

Pfuhler Profil 300/400, classe D 400

Elément de caniveau à fente | sans pente intérieure | fente interrompue | surface plane

+ Corps en béton monolithique
+ Fente interrompue, largeur de fente 30/50 mm
+ Longueurs spéciales sur demande
+ Caniveau avec bordures intégrées sur demande

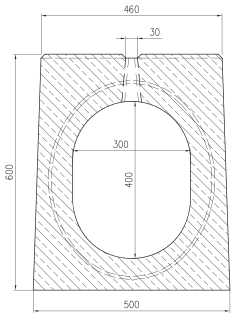

Figure similaire

Désignation	Longueur	Largeur en haut / au sol	Hauteur de construction	Poids	Section transversale à l'extrémité du caniveau	Capacité de drainage à l'extrémité du caniveau	Classification EN 1433	N° d'article
Caniveau N° 0/0 fente interrompue	4000 mm	460/500 mm	600 mm	1760,0 kg	1006 cm²	55,88 l/s	A 15 – D 400	047134529

Elément de caniveau à fente | sans pente intérieure | fente continue | surface plane

+ Corps en béton monolithique
+ Fente continue, largeur de fente 30/50 mm
+ Longueurs spéciales sur demande
+ Caniveau avec bordures intégrées sur demande

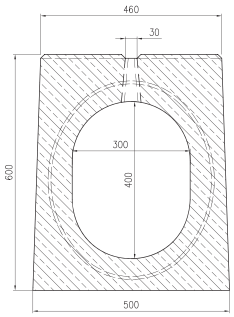

Figure similaire

Désignation	Longueur	Largeur en haut / au sol	Hauteur de construction	Poids	Section transversale à l'extrémité du caniveau	Capacité de drainage à l'extrémité du caniveau	Classification EN 1433	N° d'article
Caniveau N° 0/0 fente continue	4000 mm	460/500 mm	600 mm	1748,0 kg	1006 cm²	55,88 l/s	A 15 – D 400	047134528

Elément de caniveau à fente | avec pente intérieure | fente interrompue | surface plane

+ Corps en béton monolithique
+ Fente interrompue, largeur de fente 30/50 mm
+ Longueurs spéciales sur demande
+ Caniveau avec bordures intégrées sur demande

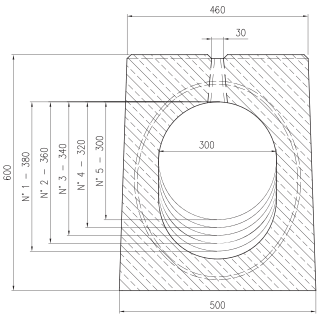

Figure similaire

Désignation	Longueur	Largeur en haut / au sol	Hauteur de construction	Poids	Section transversale à l'extrémité du caniveau	Capacité de drainage à l'extrémité du caniveau	Classification EN 1433	N° d'article
Caniveau N° 1 fente interrompue	**4000 mm**	**460/500 mm**	**600 mm**	**1792,0 kg**	**1006 cm²**	**98,70 l/s**	**A 15 – D 400**	**047134571**
Caniveau N° 2 fente interrompue	**4000 mm**	**460/500 mm**	**600 mm**	**1848,0 kg**	**946 cm²**	**91,23 l/s**	**A 15 – D 400**	**047134572**
Caniveau N° 3 fente interrompue	**4000 mm**	**460/500 mm**	**600 mm**	**1904,0 kg**	**886 cm²**	**83,84 l/s**	**A 15 – D 400**	**047134573**
Caniveau N° 4 fente interrompue	**4000 mm**	**460/500 mm**	**600 mm**	**1960,0 kg**	**826 cm²**	**76,54 l/s**	**A 15 – D 400**	**047134574**
Caniveau N° 5 fente interrompue	**4000 mm**	**460/500 mm**	**600 mm**	**2016,0 kg**	**766 cm²**	**69,33 l/s**	**A 15 – D 400**	**047134575**

Elément de caniveau à fente | avec pente intérieure | fente continue | surface plane

+ Corps en béton monolithique
+ Fente continue, largeur de fente 30/50 mm
+ Longueurs spéciales sur demande
+ Caniveau avec bordures intégrées sur demande

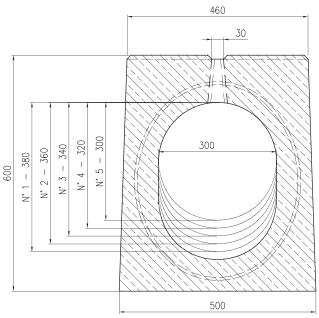

Figure similaire

Désignation	Longueur	Largeur en haut / au sol	Hauteur de construction	Poids	Section transversale à l'extrémité du caniveau	Capacité de drainage à l'extrémité du caniveau	Classification EN 1433	N° d'article
Caniveau N° 1 fente continue	**4000 mm**	**460/500 mm**	**600 mm**	**1779,0 kg**	**1006 cm²**	**98,70 l/s**	**A 15 – D 400**	**047134591**
Caniveau N° 2 fente continue	**4000 mm**	**460/500 mm**	**600 mm**	**1834,0 kg**	**946 cm²**	**91,23 l/s**	**A 15 – D 400**	**047134592**
Caniveau N° 3 fente continue	**4000 mm**	**460/500 mm**	**600 mm**	**1889,0 kg**	**886 cm²**	**83,84 l/s**	**A 15 – D 400**	**047134593**
Caniveau N° 4 fente continue	**4000 mm**	**460/500 mm**	**600 mm**	**1944,0 kg**	**826 cm²**	**76,54 l/s**	**A 15 – D 400**	**047134594**
Caniveau N° 5 fente continue	**4000 mm**	**460/500 mm**	**600 mm**	**2000,0 kg**	**766 cm²**	**69,33 l/s**	**A 15 – D 400**	**047134595**

Elément de révision | surface plane | classe F 900

+ Corps en béton monolithique
+ Avec recouvrement en fonte

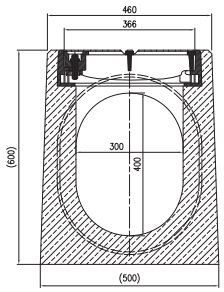

Désignation	Longueur	Largeur en haut / au sol	Hauteur de construction	Poids	Classification EN 1433	N° d'article
Élément de révision	**1000 mm**	**460/500 mm**	**600 mm**	**446,0 kg**	**A 15 – F 900**	**047134832**

Elément de sortie | surface plane | classe F 900

+ Corps en béton monolithique
+ 3 parties
+ Avec recouvrement en fonte
+ Avec écoulement DN 315

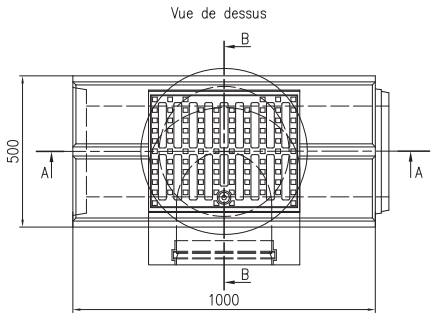

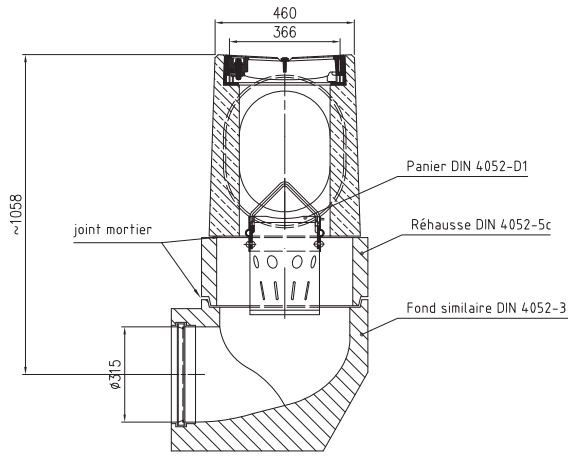

Désignation	Longueur	Largeur en haut / au sol	Hauteur de construction	Poids	Classification EN 1433	N° d'article
Elément de sortie	**1000 mm**	**460/500 mm**	**1310 mm**	**630,0 kg**	**A 15 – F 900**	**047134833**

BIRCOcaniveaux à fente

Pfuhler Profil 300/400, classe F 900

Elément de caniveau à fente | sans pente intérieure | fente interrompue | surface plane

+ Corps en béton monolithique
+ Fente interrompue, largeur de fente 30/50 mm
+ Longueurs spéciales sur demande
+ Caniveau avec bordures intégrées sur demande

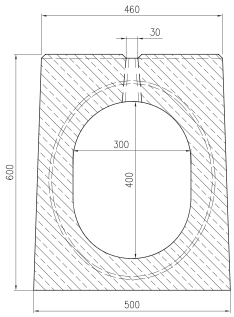

Figure similaire

Désignation	Longueur	Largeur en haut / au sol	Hauteur de construction	Poids	Section transversale à l'extrémité du caniveau	Capacité de drainage à l'extrémité du caniveau	Classification EN 1433	N° d'article
Caniveau N° 0/0	4000 mm	460/500 mm	600 mm	1800,0 kg	1006 cm²	55,88 l/s	A 15 – F 900	047134829

Elément de caniveau à fente | avec pente intérieure | fente interrompue | surface plane

+ Corps en béton monolithique
+ Fente interrompue, largeur de fente 30/50 mm
+ Longueurs spéciales sur demande
+ Caniveau avec bordures intégrées sur demande

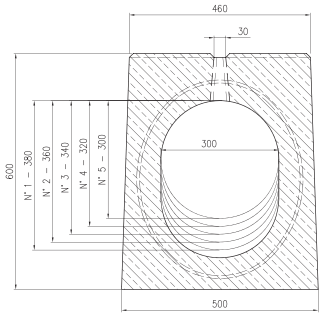

Figure similaire

Désignation	Longueur	Largeur en haut / au sol	Hauteur de construction	Poids	Section transversale à l'extrémité du caniveau	Capacité de drainage à l'extrémité du caniveau	Classification EN 1433	N° d'article
Caniveau N° 1	4000 mm	460/500 mm	600 mm	1828,0 kg	1006 cm²	98,70 l/s	A 15 – F 900	047134871
Caniveau N° 2	4000 mm	460/500 mm	600 mm	1884,0 kg	946 cm²	91,23 l/s	A 15 – F 900	047134872
Caniveau N° 3	4000 mm	460/500 mm	600 mm	1944,0 kg	886 cm²	83,84 l/s	A 15 – F 900	047134873
Caniveau N° 4	4000 mm	460/500 mm	600 mm	2000,0 kg	826 cm²	76,54 l/s	A 15 – F 900	047134874
Caniveau N° 5	4000 mm	460/500 mm	600 mm	2056,0 kg	766 cm²	69,33 l/s	A 15 – F 900	047134875

Elément de révision | sans pente intérieure | surface plane

+ Corps en béton monolithique
+ Avec recouvrement en fonte

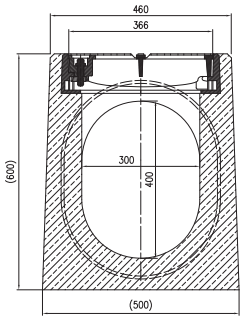

Désignation	Longueur	Largeur en haut / au sol	Hauteur de construction	Poids	Classification EN 1433	N° d'article
Élément de révision	**1000 mm**	**460/500 mm**	**600 mm**	**446,0 kg**	**A 15 – F 900**	**047134832**

Elément de sortie | sans pente intérieure | surface plane

+ Corps en béton monolithique
+ 3 parties
+ Avec recouvrement en fonte
+ Avec écoulement DN 315

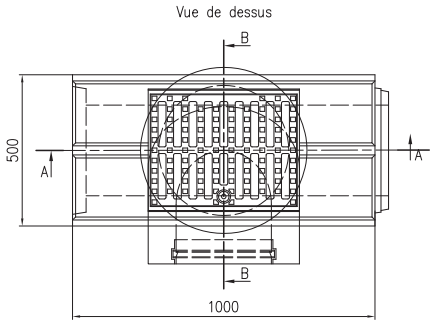

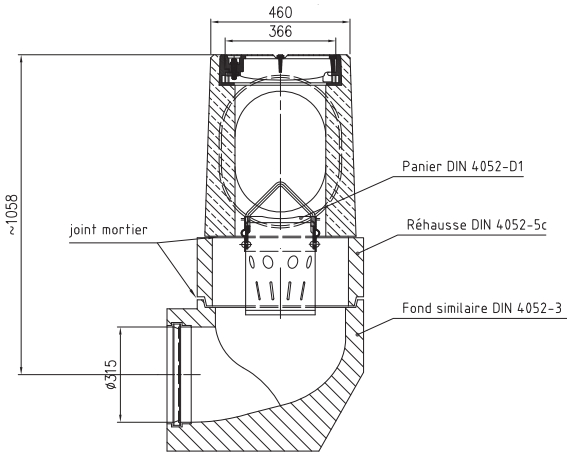

Désignation	Longueur	Largeur en haut / au sol	Hauteur de construction	Poids	Classification EN 1433	N° d'article
Elément de sortie	**1000 mm**	**460/500 mm**	**1310 mm**	**630,0 kg**	**A 15 – F 900**	**047134833**

Accessoires BIRCOcaniveaux à fente

Pfuhler

Couvercle de fermeture | pour caniveaux sans pente intérieure

+ Tôle en acier galvanisé avec joint d'étanchéité

Désignation	Pour hauteur	Poids	N° d'article
Obturateur de fermeture pour Pfuhler Profil 200/300	500 mm	2,4 kg	047123847
Obturateur de fermeture pour Pfuhler DN 300	500 mm	3,2 kg	047130847
Obturateur de fermeture pour Pfuhler Profil 300/400	600 mm	4,1 kg	047134847

Bouchons | pour caniveaux avec pente intérieure

+ En béton pour caniveaux avec pente intérieure

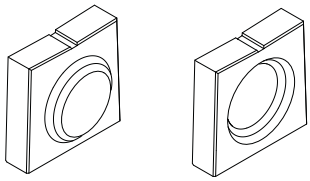

Désignation	Pour hauteur	Poids	N° d'article
Bouchon femelle pour Pfuhler Profil 200/300	500 mm	32,0 kg	047123845
Bouchon mâle pour Pfuhler Profil 200/300	500 mm	37,0 kg	047123846
Bouchon femelle pour Pfuhler DN 300	500 mm	45,0 kg	047130845
Bouchon mâle pour Pfuhler DN 300	500 mm	49,0 kg	047130846
Bouchon femelle pour Pfuhler Profil 300/400	600 mm	49,0 kg	047134845
Bouchon mâle pour Pfuhler Profil 300/400	600 mm	54,0 kg	047134846

Pelles de manutention pour caniveaux à fente

+ Pelles de manutention système DEHA
+ Set composé de 2 pelles

Description	N° d'article
Pelle	035000099

Drainage des surfaces de roulage à l'aéroport « Franz Josef Strauß » à Munich avec des caniveaux BIRCOport.

BIRCOport DN 340 | Solutions aux projets spécifiques sur les ports et aéroports

Économique et charge admissible maximale

BIRCOport, le nouveau développement de BIRCO, est la solution optimale lorsque des surfaces étendues subissent des charges maximales. Tout simplement une solution ingénieuse pour de nouveaux projets de construction et de réhabilitation des systèmes existants. Les services et conseils de BIRCO permettent une parfaite adaptation à chaque projet de construction.

+ A 15 à F 900

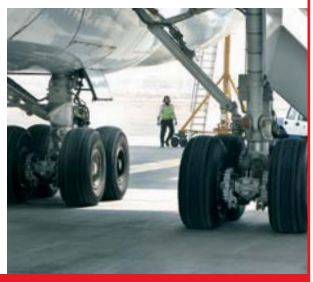

Caniveau de 4,50 et 5,00 m ne nécessitant aucune fondation, parfaitement adapté aux besoins des aéroports et des ports.

BIRCOport | Les faits

RAG TEST DE PERFORMANCE réussit

+ Système de caniveau à fente de Type I DN 340
+ Corps en béton armé de construction monolithique (C 40/50)
+ Recette de béton résistante aux RAG (réaction alcali-granulat)
+ Fente conique 30/50 interrompue
+ Surface profilée
+ Longueur : 4,50 et 5,00 m
+ Recouvrement amovible en fonte à haute section d'admission pour un contrôle aisé du joint d'étanchéité
+ Homologation DIBt pour les zones étanches
+ Plaque en mousse alvéolaire PE prémontée sur les jonctions des caniveaux

Impressionnant en planification, en pose et en exploitation

+ Coût et temps d'installation optimisés sans fondation
+ Progression plus rapide de la construction avec les éléments de caniveau de 5,00 m
+ Pas de différences de tassement
+ Faible hauteur : 590 et 670 mm / largeur : 800 mm
+ Adaptation individualisée du caniveau aux exigences des maîtres d'ouvrage en fonction du projet

Impressionnant en manutention et en bilan des performances

+ Drainage rapide et volume de rétention élevé
+ Convient pour les zones réglementées, les carburants, les huiles, les agents de dégivrage
+ Entretien aisé
+ Position de l'écoulement du caniveau variable
+ Surface profilée pour une adhérence optimale même par temps mouillé
+ Performances durables grâce à la qualité absolue des matériaux et la faible quantité des joints

BIRCOport | DN 340

Caniveaux monolithique en béton armé pour contraintes maximales

Elément de caniveau | feuillures en acier galvanisé 4 mm et grille nid d'abeille pour l'ouverture de révision

+ Elément de caniveau sans pente intérieure en beton armé C 40/50 avec armature et feuillures en acier galvanisé 4 mm
+ Test RAG réussi (résistance aux agents de dégivrage)
+ Résistant au gel et aux sels de déverglaçage
+ Avec ouverture de révision
+ Plaque en mousse alvéolaire PE montée en usine pour la formation de joints
+ Ouvertures de sortie et ouvertures de révision supplémentaire sur demande
+ Longueurs spéciales sur demande

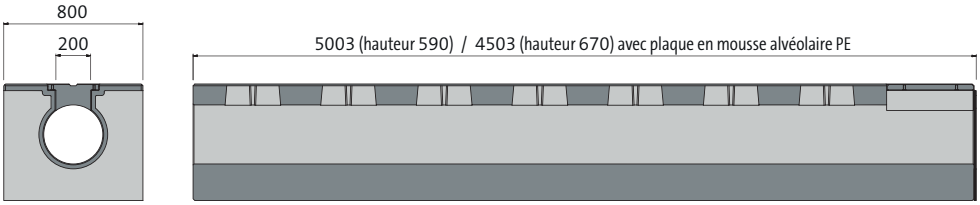

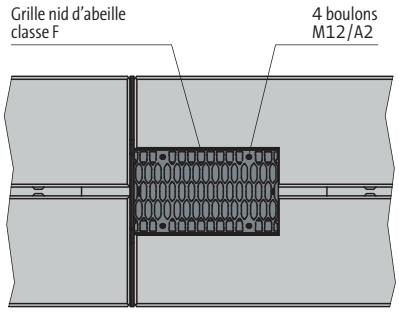

Désignation	Longueur	Largeur	Poids	Ouverture d'admission	Section d'admission	Section transversale à l'extrémité du caniveau	Performance de drainage	Classification EN 1433	N° d'article
BIRCOport DN 340 hauteur 590	**5003 mm**	**800 mm**	**4.750 kg**	**fentes 300/30 mm**	**1.540 cm²**	**908 cm²**	**50,4 l/s**	**A 15 – F 900**	**0413426**
BIRCOport DN 340 hauteur 670	**4503 mm**	**800 mm**	**5.006 kg**	**fentes 300/30 mm**	**1.450 cm²**	**908 cm²**	**50,4 l/s**	**A 15 – F 900**	**0413428**

Rondelle de sécurité M12

+ Pour garantir un serrage durable des écrous
+ Acier inox V2A
+ 4 pièces nécessaires par grille

Désignation	N° d'article
Rondelle de sécurité M12	**602167**

Exception à partir de la classe D 400 : ne convient pas en travers d'autoroutes ou de voies rapides.
Dimensions et poids peuvent varier légèrement.

Elément de caniveau | grille et cadre en fonte avec fermeture quart de tour en tant qu'ouverture de révision

+ Elément de caniveau sans pente intérieure en beton armé C 40/50 avec armature à deux couches, grille et cadre en fonte avec fermeture quart de tour en tant qu'ouverture de révision
+ Test RAG réussi (résistance aux agents de dégivrage)
+ Résistant au gel et aux sels de déverglaçage
+ Avec ouverture de révision
+ Plaque en mousse alvéolaire PE montée en usine pour la formation de joints
+ Ouvertures de sortie et ouvertures de révision supplémentaires sur demande
+ Longueurs spéciales sur demande

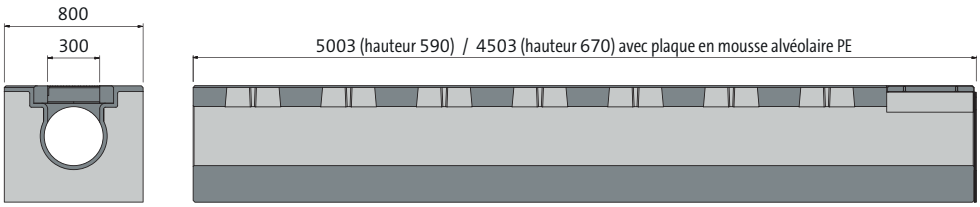

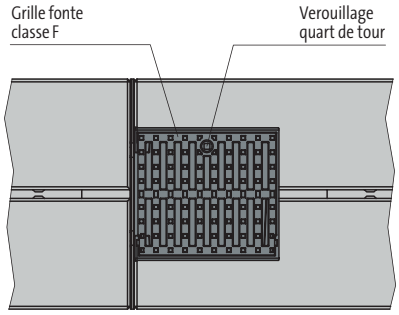

Désignation	Longueur	Largeur	Poids	Ouverture d'admission	Section d'admission	Section transversale à l'extrémité du caniveau	Performance de drainage	Classification EN 1433	N° d'article
BIRCOport DN 340 hauteur 590	**5003 mm**	**800 mm**	**4.750 kg**	**fentes 300/ 30 mm**	**1.540 cm²**	**908 cm²**	**50,4 l/s**	**A 15 – F 900**	**0413426**
BIRCOport DN 340 hauteur 670	**4503 mm**	**800 mm**	**5.006 kg**	**fentes 300/ 30 mm**	**1.450 cm²**	**908 cm²**	**50,4 l/s**	**A 15 – F 900**	**0413428**
Clef de manutention									**035000096**

Pelles de manutention pour caniveaux à fente

+ Pelles de manutention système DEHA
+ Set composé de 2 pelles

Description	N° d'article
Pelle	**035000099**

Exception à partir de la classe D 400 : ne convient pas en travers d'autoroutes ou de voies rapides.
Dimensions et poids peuvent varier légèrement.

Extensions du système pour BIRCOcaniveaux à fente | Adaptation individuelle

Chaque concept de drainage est différent, chaque surface d'exploitation a ses propres conditions. BIRCO offre de nombreuses extensions aux formats standard de caniveaux, lesquelles apportent des avantages supplémentaires.

Renforcement des arêtes

Les caniveaux à fente BIRCO peuvent être pourvus de deux renforcements des arêtes différents, pour les protéger contre l'érosion en présence de contraintes mécaniques élevées :

1. Renforcement au niveau des ouvertures de fente par des cornières en L galvanisées
2. Protection galvanisée des bords extérieurs
   Convient particulièrement aux surfaces d'exploitation avec trafic de chenille en acier ou à côtés des surfaces en gravas, par exemple d'espaces de transbordement de conteneurs.

Largeur de fente adaptée

La largeur de la fente de caniveau BIRCO peut être réduite ou élargie sur demande, suivant que vous souhaitiez augmenter la capacité d'entrée ou accorder une attention particulière au flux de trafic. Les spécialistes BIRCO seront heureux de vous conseiller à ce sujet.

Surface colorée

Pour la liaison optique (ou une séparation bien visible) de la surface du caniveau avec le revêtement adjacent, 10-15 cm de béton peuvent être teints en profondeur dans tous les coloris RAL. Un aspect visuel remarquable avec une fonctionnalité optimale.

Caniveaux avec bordure intégrée

Dans toutes les zones avec des trottoirs adjacents ou dans les tunnels routiers, BIRCO offre une solution optimale pour connecter le système de drainage et la séparation des voies de circulation et des zones piétonnes : Caniveaux à fente avec bordure moulée monolithique intégrée.

Disponible en quatre hauteurs de bordure : 3, 7, 12, 15 cm
Pour tous les caniveaux avec fente continue
DN 200, 300
Profil 200/300, 300/400
Solutions de bordure personnalisées sur demande

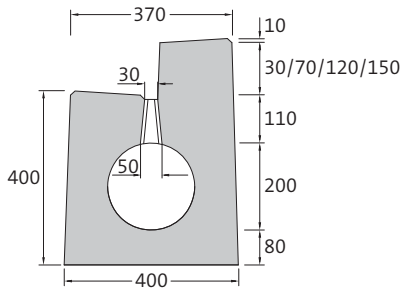

Solutions spéciales pour les tunnels routiers

Selon les directives pour l'équipement des tunnels routiers liquides inflammables qui se sont échappés en cas de sinistre doivent être recueillis dans des caniveaux à fente en béton armé et évacués par le biais de regards coupe-feu pourvus de recouvrements étanches.

L'utilisation des caniveaux à fente en béton armé BIRCO en association avec des regards coupe-feu, a ici fait ses preuves dans de nombreux projets de construction. Les spécialistes BIRCO seront heureux de vous conseiller à ce sujet.

Caniveaux OPA pour le drainage de l'asphalte drainant

L'asphalte en béton poreux, également appelé « asphalte drainant », contribue grandement à minimiser le bruit de roulement des véhicules. Sa granulométrie grossière permet en même temps une infiltration rapide des précipitations à travers l'asphalte. Et pour que celles-ci ne pénètrent pas dans les eaux souterraines, une dense couche de bitume est incorporée à environ 15 cm de profondeur. L'évacuation de l'eau qui s'y précipite nécessite la pose de caniveaux de drainage spéciaux, les caniveaux OPA.

Les caniveaux OPA possèdent des ouvertures latérales du côté de la voie de circulation à la hauteur de la couche de bitume d'évacuation. Les eaux de précipitation infiltrées traversent celles-ci pour se retrouver dans le système de drainage d'où elles sont ensuite évacuées. Une interaction parfaite entre un revêtement de chaussée innovant et une solution de drainage ingénieuse.

BIRCOservice |

Sur site – personnalisé – fiable

L'excellente qualité de nos produits inclut un conseil tout aussi excellent et un service entièrement personnalisé. Notre exigence quotidienne est de vous accompagner en toute confiance dans votre projet de drainage, depuis la planification jusqu'à la réalisation.

Compétences de service pour les maîtres d'ouvrage

+ Accompagnement personnalisé et en toute confiance par nos collaborateurs itinérants
+ Meilleure disponibilité et temps de réponse courts
+ Fiabilité absolue
+ Conseils d'experts pour des solutions de drainage individuelles

Compétences de service pour les municipalités et les décisions de construction publiques

+ Déclaration de performances complète pour tous nos produits
+ Justificatifs et rapports d'essais sans failles
+ Documents de calcul exacts
+ Offre parfaitement transparente

Compétences de service pour le commerce de détail

+ Vaste gamme de produits
+ Livraison correcte à 100 %
+ Disponibilité élevée des produits, délais de livraison courts
+ Modification sans problème et en souplesse des commandes (même « à la dernière minute »)

Compétences de service pour les bureaux d'études

+ Conseils avancés sur la conception et le calcul des solutions de drainage
+ Calculs et conceptions corrects et compréhensibles des systèmes de drainage
+ Savoir-faire d'expert pour des solutions spéciales, les questions environnementales et les variantes personnalisées
+ Combinaison optimale de la fonctionnalité et de l'esthétique architectonique

Compétences de service pour les économistes

+ Le meilleur rapport performances/prix
+ Les nombreuses innovations BIRCO réduisent les temps de pose et les travaux de pose sur le chantier
+ La durabilité de nos produits protège l'investissement et fonctionnalité à long terme
+ Les faibles frais d'entretien permet de calculer les coûts même à long terme

BIRCOcontactdirect
+33 (0) 3 67 10 62 26
+49 (0) 7221 5003-1120

Privilégiez „l'original".

L'original ne fera pas tomber votre projet à l'eau. Au contraire, sa résistance prouvée vous aidera à le mener à bien :
Le caniveau BIRCO, le meilleur du drainage depuis plus de 90 ans.

#drainagedesurface

www.birco.fr

LE MEILLEUR
DU DRAINAGE

BIRCO

BIRCO France SAS
200 rue de Paris
67116 Reichstett
France
Téléphone +33 (0) 3 67 10 62 26
Téléfax +33 (0) 3 67 10 65 50
E-Mail info@birco.fr
Internet www.birco.fr

BIRCO GmbH
International
Herrenpfädel 142
76532 Baden-Baden
Allemagne
Téléphone +49 (0) 7221 5003-1120
Téléfax +49 (0) 7221 5003-1129
E-Mail info@birco.com
Internet www.birco.com

Travaux publics

LinkedIn

linkedin.com/company/birco-france-sas

Site internet

www.birco.fr

Mitglied der DGNB
Deutsche Gesellschaft für Nachhaltiges Bauen
German Sustainable Building Council

© Copyright
Tous droits réservés. Texte, photos, graphismes sont soumis à la protection du droit d'auteur et à d'autres lois relatives à la protection. Des copies, reproductions, utilisations industrielles, utilisations dans d'autres médias ou la transmission à tiers ne sont pas permis et requiert l'autorisation précédente et expresse du propriétaire BIRCO GmbH ou BIRCO France SAS.

imprimé avec bilan climatique neutre
www.klima-druck.de
ID-Nr. 2198691
bvdm.

BIRCO_CAT_BIRCO Caniveaux à fente en béton_10/21_FR | Sous réserve de modifications techniques.